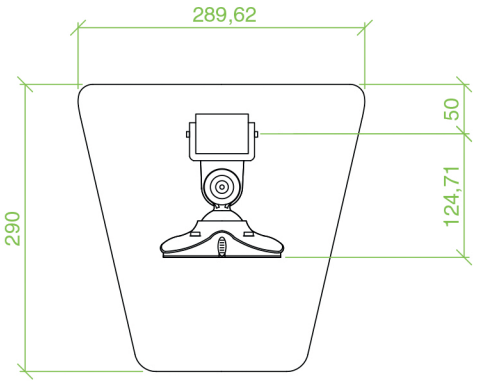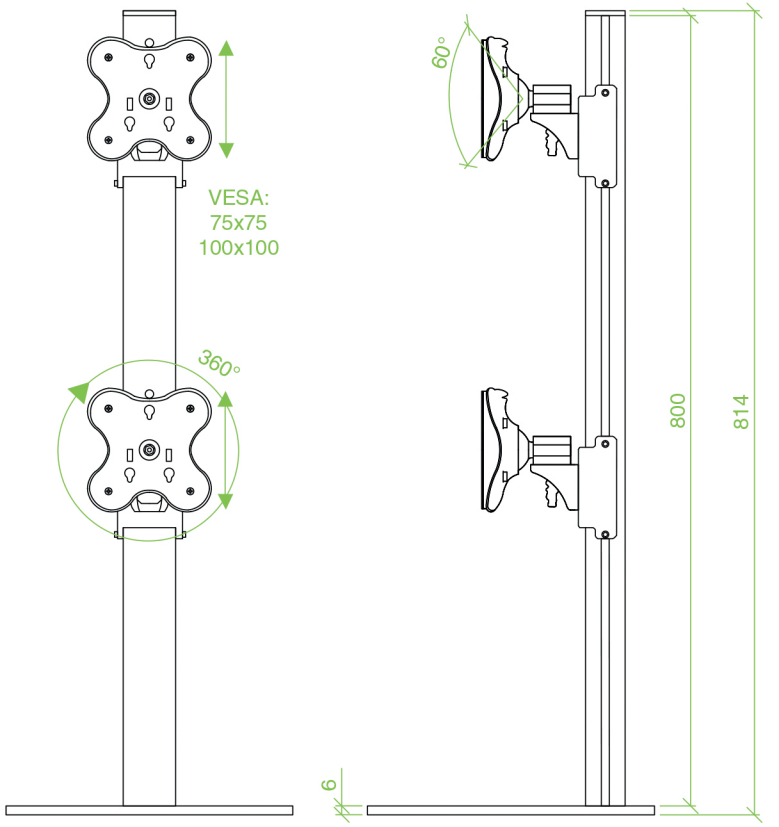RSST-8020/2